Содержание

ARISTON

Безопасность – хорошая привычка 2
Установка 3
Описание оборудования 4
Включение 9
Как пользоваться дисплеем 10
Использование холодильного отделения 13
Использование морозильного отделения 15
Рекомендации по экономии электроэнергии 17
Хранение продуктов в морозильном отделении 18
Аварийные сигналы и визуальные предупреждения 22
Обслуживание и уход 23
Устранение неисправностей 26

Безопасность — хорошая привычка

Внимательно прочитайте это руководство: в нем содержится важная информация по безопасной установке, эксплуатации и обслуживанию оборудования.
Холодильник изготовлен в соответствии с международными стандартами безопасности (EN 60). Оборудование отвечает требованиям ЕС (директива ЕС 87/308 от 02.06.89) о предотвращении и устранении радиопомех.

1. Это оборудование не должно устанавливаться вне помещений (даже под навесом). Чрезвычайно опасно оставлять оборудование под воздействием дождя и других атмосферных факторов.
2. Холодильник должен использоваться в домашних условиях для хранения и замораживания продуктов в соответствии с инструкциями данного руководства.
3. Не касайтесь оборудования мокрыми руками или, когда Вы босиком.
4. Не используйте для подключения холодильника удлинители и многогнездовые розетки. Если холодильник установлен между предметами мебели, убедитесь, что провод не перекручен и не пережат.
5. Никогда не тяните за провод или за сам холодильник, чтобы отсоединить его от розетки. Это очень опасно.
6. Не касайтесь внутренних охлаждающих элементов холодильника, особенно влажными руками, чтобы не получить местное обморожение. Не берите в рот кубики льда, вынутые из морозильника — Вы можете обжечься.
7. Перед выполнением любых работ по мойке или обслуживанию отсоедините холодильник от сети, вынув вилку из розетки. Имейте в виду, что нажатия более 2-х секунд кнопки ВКЛ/ВЫКЛ (ON/OFF) на дисплее недостаточно для полного обесточивания жэлектроконтактов.
8. Прежде чем избавиться от старого холодильника, необходимо снять с него или сделать непригодными запирающие приспособления, чтобы обезопасить детей, которые, играя, могут закрыть себя внутри холодильника.
9. В случае неисправности оборудования отключите холодильник от сети и прежде, чем обратиться в авторизованный сервисный центр, прочитайте раздел «Устранение неисправностей», который возможно поможет решить проблему. Не пытайтесь самостоятельно чинить холодильник, если требуется вмешательство в его внутренние компоненты.
10. Если необходимо заменить питающий кабель, обратитесь в авторизованный сервисный центр (при подсоединении кабеля должны использоваться специальные инструменты).
11. Не используйте электроприборы, предназначенные для приготовления пищи, для ее хранения в холодильнике, если это не рекомендовано производителем.
12. По окончании срока эксплуатации холодильника необходимо позаботиться об его утилизации. Холодильник содержит циклопентановый газ в изоляционной пене и, возможно, изобутан (R600) в охлаждающем контуре. Информацию по безопасной утилизации старого оборудования Вы можете получить, обратившись в фирму-поставщик или местную организацию, ответственную за удаление отходов.

Установка

ARISTON

Правильная установка холодильника необходима для обеспечения его надежной и эффективной работы.

Вентиляция

Компрессор и конденсатор холодильника генерируют тепло, поэтому для оборудования требуется надлежащая вентиляция. Оборудование должно быть установлено в хорошо проветриваемом помещении (наличие окна) с нормальной влажностью.
Во время установки убедитесь, что доступ воздуха к отверстиям для вентиляции не перекрыт и не затруднен.
Для надлежащей вентиляции оборудования необходимо оставить расстояние:
– не менее 10 см между верхней частью холодильника и навесной мебелью;
– не менее 5 см между боковыми сторонами холодильника и мебелью / стенами.

Не располагайте вблизи источников тепла

Не устанавливайте холодильник в местах прямого попадания солнечных лучей, а также рядом с духовками, плитами и т.п.

Выравнивание

Установите холодильник на ровном и недеформируемом полу. Если пол не совсем горизонтальный, выровняйте холодильник, вкручивая или выкручивая его передние ножки.

Подсоединение к электросети и заземление

Перед подключением к электросети убедитесь, что напряжение сети соответствует данным, указанным в табличке технических данных оборудования (находится внизу холодильного отделения: слева, рядом с ящиками для овощей и фруктов); розетка имеет заземление в соответствии с нормами электробезопасности. Производитель не несет ответственности за ущерб здоровью и собственности вызванный отсутствием заземления или его неисправностью.
Не используйте многогнездовые розетки и переходники.
Холодильник должен быть установлен таким образом, чтобы Вы всегда имели доступ к розетке.

Контроль силовой нагрузки

Розетка должна выдерживать максимальную электрическую нагрузку холодильника, которая указана в табличке технических данных оборудования.

Перед подключением к электросети

Установите холодильник вертикально и подождите не менее 3-х часов прежде, чем подключить его к электросети – это необходимо для правильной работы холодильника.

Описание

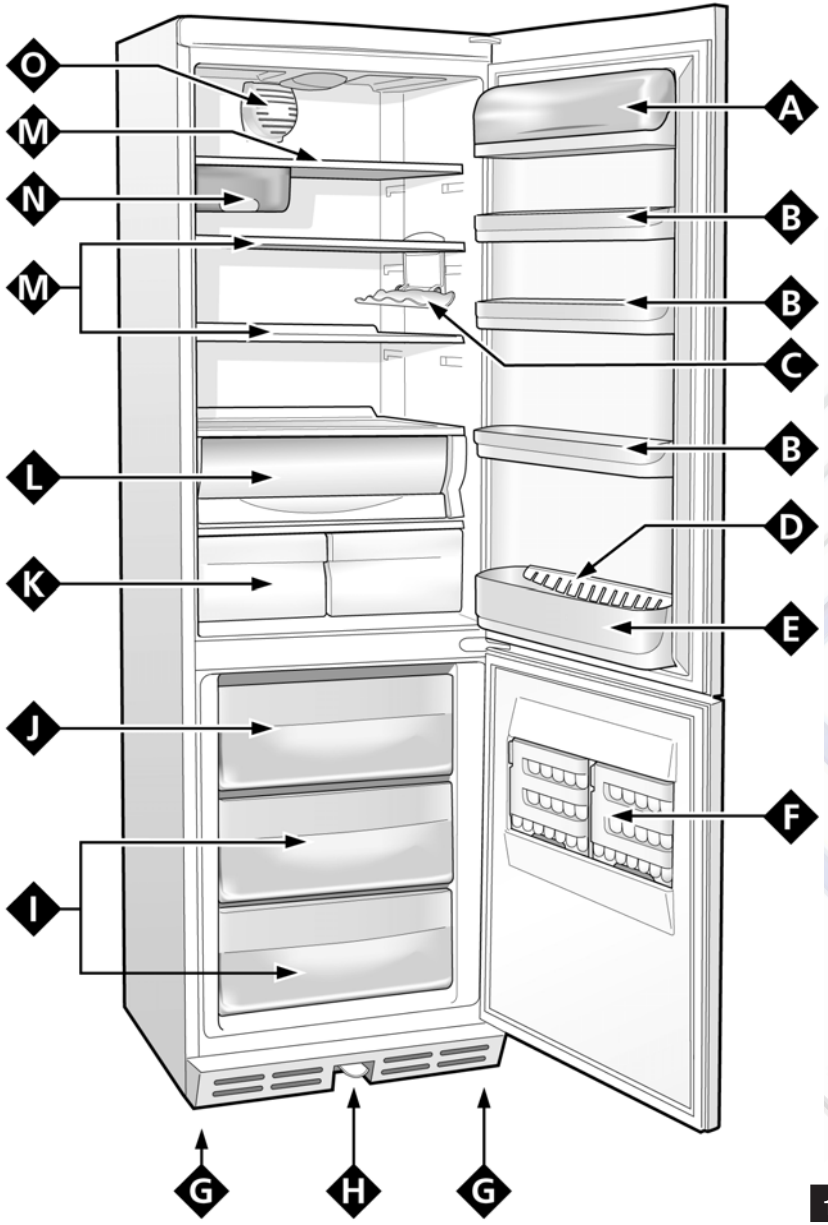

ARISTON

- **A** Съемная закрытая дверная полка с лотком для яиц и масленкой
- **B** Съемные дверные полки многоцелевого назначения
- **C** Навесная (откидная) полка для бутылки
- **D** Держатель бутылок
- **E** Полка для бутылок
- **F** Формы для льда
- **G** Регулируемые ножки
- **H** Дренажная система для отвода воды при оттаивании
- **I** Отделения для хранения замороженных продуктов
- **J** Отделение для замораживания свежих продуктов и хранения замороженных продуктов
- **K** Ящики для овощей и фруктов
- **L** «Fresh box» - зона сохранения свежести (отделение для хранения мяса и рыбы)
- **M** Скользящий контейнер для хранения сыра и холодной мясной нарезки
- **N** Съемные, регулируемые по высоте полки
- **O** «A.I.R.System» – система интегрированного охлаждения Ariston

ARISTON

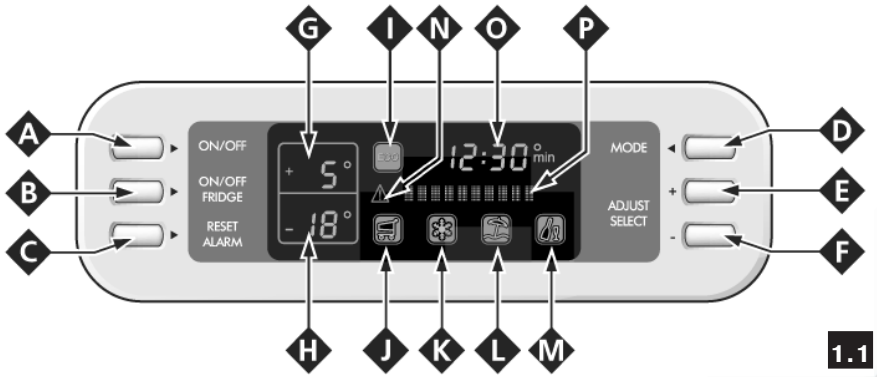

A Кнопка ВКЛЮЧЕНИЯ/ВЫКЛЮЧЕНИЯ

Эта кнопка включает или выключает весь холодильник (и холодильное, и морозильное отделения). Держите кнопку нажатой более 2-х секунд.

B Кнопка ВКЛЮЧЕНИЯ/ВЫКЛЮЧЕНИЯ ХОЛОДИЛЬНОГО ОТДЕЛЕНИЯ

Эта кнопка включает или выключает холодильное отделение (держите кнопку нажатой более 2-х секунд).

C Кнопка СБРОСА АВАРИЙНОГО СИГНАЛА (RESET ALARM)

Нажатие на кнопку отключает звуковой аварийный сигнал и отменяет текстовые предупреждения («бегущая» строка на дисплее).

D Кнопка РЕЖИМ (MODE)

Кнопкой осуществляется доступ к различным установкам/функциям на дисплее и, соответственно, их выбор.

E / F Кнопки РЕГУЛИРОВКИ / ВЫБОРА (+ / –)

Использование кнопок позволяет регулировать устанавливаемые значения (температуу, дату, время и язык) или выбирать различные функции.

G Дисплей: индикация холодильного отделения

Показывает установленную в холодильном отделении температуру (фиксированная цифра), устанавливаемую температуру (мигающая цифра) или состояние — холодильное отделение выключено («OFF»).

H Дисплей: индикация морозильного отделения

Показывает установленную в морозильном отделении температуру (фиксированная цифра), устанавливаемую температуру (мигающая цифра) или состояние — оборудование выключено («OFF»).

I Дисплей: функция ECO

Показывает состояние (функция не активизирована, выбрана или возможен выбор) функции ECO (оптимальная температура при низких уровнях энергопотреблении).

J Дисплей: функция SUPER COOL

Показывает состояние (функция не активизирована, выбрана или возможен выбор) функции SUPER COOL (быстрое охлаждение холодильного отделения).

K Дисплей: функция SUPER FREEZE

Показывает состояние (функция не активизирована, выбрана или возможен выбор) функции SUPER FREEZE (быстрое замораживание).

L Дисплей: функция HOLIDAY

Показывает состояние (функция не активизирована, выбрана или возможен выбор) функции HOLIDAY (установка оптимальных температур без необходимости отключения холодильника в случае Вашего долговременного отсутствия).

M Дисплей: функция ICE PARTY

Показывает состояние (функция не активизирована, выбрана или возможен выбор) функции ICE PARTY (максимально быстрое охлаждение бутылки и подача ее к столу в специальном ведерке, предназначенном для поддержания полученной холодной температуры).

N Дисплей: индикатор тревоги

Горящий индикатор показывает наличие критической ситуации (открыта дверца, высокая температура и т.п.).

O Дисплей: индикатор времени

Показывает точное время и используется для установки даты (месяц /день / год).

P Дисплей: текстовое сообщение («бегущая строка»)

Служит для установки языка, а также для получения сведений о состоянии оборудования и о том, как пользоваться дисплеем.

Включение

ARISTON

Важно: после транспортировки установите холодильник вертикально и подождите не менее 3-х часов до подключения его к электрической сети. Это необходимо для правильной работы холодильника.

Прежде чем поместить продукты в отделения холодильника промойте его изнутри теплой водой с пищевой содой и вытрите насухо, или используйте Средство по уходу за холодильником из серии фирменных профессиональных средств «Забота о доме».

Система защиты компрессора

Эта модель холодильника оснащена системой защиты компрессора. Эта система предотвратит немедленный старт компрессора после включения холодильника в сеть, не волнуйтесь – компрессор автоматически начнет работать примерно через 8 минут. Также система защиты компрессора будет срабатывать каждый раз при отключении электропитания (например, вследствие перебоев в электроснабжении или, если Вы отключили оборудование для мойки или размораживания).
После подключения оборудования к сети убедитесь, что включился дисплей: на индикаторах 2-х отделений (морозильного и холодильного) появилось слово «OFF» (ВЫКЛ.).

Морозильное отделение

Когда оборудование включено (нажатием и удержанием нажатой более 2-х секунд кнопки включения/выключения **A**), в морозильном отделении автоматически устанавливается стандартная температура **–18°C**. Мы рекомендуем с помощью функции быстрого замораживания **SUPER FREEZE** ускорить охлаждение отделения. Функция автоматически отключится при достижении оптимальной температуры, и вы сможете поместить в отделение замороженные продукты.

Холодильное отделение

При включении оборудования холодильное отделение включается автоматически, и в нем устанавливается стандартная температура **+5°C**. Мы рекомендуем ускорить охлаждение отделения с помощью функции быстрого охлаждения **SUPER COOL**: через несколько часов Вы сможете поместить продукты в холодильное отделение.

Как пользоваться дисплеем

Прежде всего обратите внимание на текстовые сообщения, появляющиеся на дисплее, особенно когда вы делаете первые установки.

Установка температуры:

Если отделение выключено, слово **OFF** появится на соответствующем индикаторе на дисплее (**G** — для холодильного и **H —** для морозильного отделения). Если отделение включено, дисплей показывает установленную в нем температуру. Чтобы ее изменить, нажимайте неоднократно кнопку **РЕЖИМ** (MODE) **«D»**, пока числовое значение температуры на индикаторе не начнет мигать. Теперь Вы можете установить новую температуру, используя кнопки **РЕГУЛИРОВКИ/ ВЫБОРА** (ADJUST/SELECT) **«+E»** / **«-F»**. Каждое нажатие кнопки **«+E»** увеличивает показываемую температуру на один градус и/или кнопки **«-F»** — на один градус ее уменьшает. При достижении желаемой температуры Вы должны подтвердить выбор, нажав снова кнопку **РЕЖИМ** (MODE) **«D»**. Теперь значение новой температуры перестанет мигать и останется зафиксированным на соответствующем индикаторе дисплея, показывая, что была сделана новая установка.
ПРИМЕЧАНИЕ: если в течение 10 секунд Вы не подтвердите свой выбор нажатием кнопки **РЕЖИМ** (MODE) **«D»**, дисплей снова вернется к отображению предыдущей установки температуры и укажет, что новая температура не была установлена.
Температура устанавливается автоматически: **+5°C** — для холодильного отделения и **-18°C** — для морозильного отделения. Это стандартные температуры для хранения продуктов.
Диапазон устанавливаемых температур: от **+2** до **+8°C** — в холодильном отделении и от **-18** до **-26°C** — в морозильном отделении.
При задействовании функции **ECO** вместо стандартных возможны установки: от **+4** до **+6°C** — для холодильного отделения и от **-18** до **-20°C** — для морозильного отделения. Возможно увеличение и уменьшение температуры еще на 1°C.
Когда включена функция **HOLIDAY**, невозможно регулировать температуру, но оборудование автоматически устанавливает наилучший для этой ситуации температурный режим: **+12°C** — для холодильного отделения (если оно используется) и **-18°C** для морозильного отделения.

ARISTON

Использование функций:

Функция в рабочем режиме — горит только зеленый символ.

Функция выбрана — горит зеленый символ и его красная рамка.

Возможен выбор функции — горит зеленый символ на синем фоне.

Нажимайте неоднократно кнопку **РЕЖИМ** (MODE) **«D»**, пока не загорится красная рамка функции, которую Вы хотите задействовать: красная рамка показывает, что функция была выбрана и готова к включению или отключению.
Теперь Вы можете, используя кнопки **РЕГУЛИРОВКИ/ВЫБОРА** (ADJUST/ SELECT), активизировать функцию — кнопкой **«+E»** или отключить ее — кнопкой **«- F»**.
Чтобы подтвердить установку выбранной функции, нажмите снова кнопку **РЕЖИМ** (MODE) **«D»**. Красная рамка погаснет, показывая окончание действий по этой функции. Если функция активизирована, будет гореть не только зеленый символ, но и его синий фон, если же нет — останется гореть только зеленый символ функции.

ПРИМЕЧАНИЕ: если в течение 10 секунд послевыполнения последней операции на дисплее Вы не подтвердите свой выбор нажатием кнопки **РЕЖИМ** (MODE) **«D»**, дисплей вернется к отображению ранее установленной функции и укажет, что изменения не были произведены.
Некоторые функции (**SUPER COOL** и **HOLIDAY**) связаны с холодильным отделением, и когда отделение выключено, с ними невозможно выполнять какие-либо действия. Для работы других функций предусмотрена вероятность создания конфликтной ситуации (например, **HOLIDAY** и **SUPER FREEZE**), в этом случае приоритет отдается первоначальной установке.

Установка языка:

Установка языка — это начальное действие, которое Вам предлагает совершить текстовое послание дисплея («бегущая» строка) при первом включении оборудования.

Вы можете выбирать из пяти различных языков (итальянский, французский, английский, испанский, португальский): все показания дисплея будут на выбранном языке, если Вы не сделали выбор, учтите, что заводская установка — итальянский язык.

Если Вы включаете оборудование не в первый раз, сначала нажимайте неоднократно кнопку **РЕЖИМ** (MODE) **«D»**, чтобы на дисплее появилась бегущая строка: «**IMPOSTAZIONE LINGUA [+/-] / CHOIX LANGUE [+/-] / SET LANGUAGE [+/-] / SELECCIONAR IDIOMA [+/-] / PROGRAMAÇÃO LÍNGUA [+/-]**» (при первом включении в этом нет необходимости).

Теперь Вы можете выбрать язык, используя кнопки **РЕГУЛИРОВКИ/ВЫБОРА** (ADJUST/SELECT): **«+E»** — для прокрутки вперед списка возможных языков, и **«- F»** — для прокрутки этого списка назад. Как только название желаемого языка появится на дисплее, подтвердите установку, нажав снова кнопку **РЕЖИМ** (MODE) **«D»**: теперь новый язык задействован.

ПРИМЕЧАНИЕ: если в течение 10 секунд Вы не подтвердите свой выбор нажатием кнопки **РЕЖИМ** (MODE) **«D»**, дисплей вернется к ранее установленному языку и укажет, что изменения не были произведены.

Установка времени и даты:

Установки времени и даты производятся быстро и последовательно: невозможно установить дату без первоначальной установки времени.

Нажимайте неоднократно кнопку **РЕЖИМ** (MODE) **«D»**, пока слова «**SET TIME [+/-]**» («Установка времени») не появятся на дисплее.

Теперь Вы можете установить точное время, используя кнопки **РЕГУЛИРОВКИ/ВЫБОРА** (ADJUST/SELECT): **«+E»** — для перевода времени на 1 час вперед; **«- F»** — для перевода времени на 1 час назад. Как только на дисплее будут отображены нужные часы, подтвердите установку, нажав снова кнопку **РЕЖИМ** (MODE) **«D»**.

Теперь таким же способом установите минуты.

После установки точного времени, необходимо установить день, затем месяц и год, используя ту же самую процедуру: нажимайте кнопки **РЕГУЛИРОВКИ/ВЫБОРА** (ADJUST/SELECT): **«+E»** и **«-F»** — для точного выбора цифры и снова кнопку **РЕЖИМ** (MODE) **«D»** — для подтверждения установки.

ПРИМЕЧАНИЕ: если в течение 10 секунд Вы не подтвердите свой выбор нажатием кнопки **РЕЖИМ** (MODE) **«D»**, дисплей снова отобразит предыдущую установку, показывая, что изменения не были произведены.

Использование холодильного отделения

Температура внутри холодильника автоматически регулируется в соответствии с установкой, сделанной на дисплее. Мы рекомендуем, однако, устанавливать среднюю температуру.

«A.I.R. System»

Холодильное отделение оборудования снабжено системой интегрированного охлаждения (см. *рис. 2*), которая позволяет достигать оптимального режима хранения продуктов и, в то же время, упрощает процесс использования холодильника благодаря следующим функциям:

- *Быстрое восстановление температуры:* после открывания дверцы внутренняя температура возвращается к оптимальному значению быстрее, улучшая режим хранения продуктов.
- *Более равномерное распределение температуры:* позволяет помещать продукты любого вида на любые полки.
- *Высокий уровень влажности:* увеличивает срок хранения продуктов.

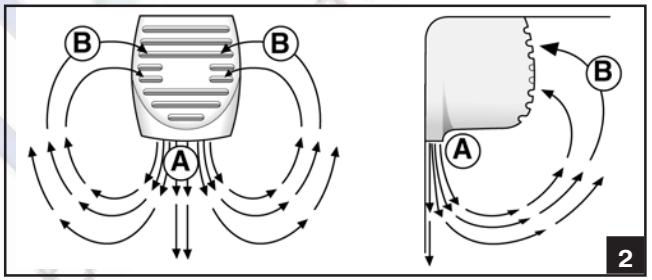

A – выдуваемый воздух, который охлаждается при соприкосновении с холодильной панелью;
B – всасываемый нагретый воздух.

Когда в холодильное отделение загружается много продуктов, используйте функцию **SUPER COOL «J»** (см. *Как пользоваться дисплеем*) для быстрого достижения оптимального рабочего состояния. По истечении необходимого времени функция отключится автоматически.

- Соблюдайте инструкции, касающиеся максимального срока хранения продуктов. Никакие продукты, даже самые свежие, не могут храниться неограниченно долго.
- Вопреки распространенному мнению, приготовленные продукты не хранятся дольше, чем сырые.
- Не ставьте в холодильник жидкости в емкостях без крышки во избежание повышения влажности – образующийся при этом иней делает более частой необходимость размораживания.

- Пищевые контейнеры (пластиковые или стеклянные), а также продукты располагайте так, чтобы они не касались охлаждающей зоны на задней панели холодильника. Это может привести к порче продуктов, увеличению расхода электроэнергии и способствовать образованию конденсата (на продуктах, емкостях и т.п.).
- Дайте пище остыть, перед тем как помещать ее в холодильник. Это позволит избежать дополнительной нагрузки на компрессор и сэкономить электроэнергию.
- Холодильное отделение оборудовано **удобными съемными полками** *(рис. 3)*, высота которых может регулироваться благодаря боковым направляющим, что позволяет размещать продукты и пищевые емкости больших размеров.
- Чтобы использовать специальный **контейнер (для мясной нарезки /сыра)**, снимите его с полки. Для оптимизации пространства в холодильном отделении контейнер, в соответствии с потребностями, можно сдвигать поперек.
- Боковая полка может использоваться для горизонтального хранения бутылки или нескольких банок (2-4). Если полка не используется, ее можно отогнуть вверх, увеличив тем самым используемое пространство в холодильнике *(рис. 5)*.

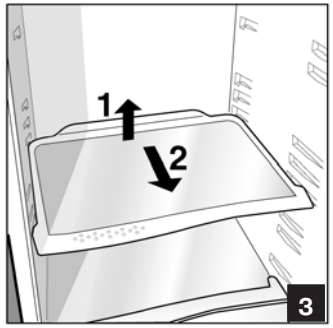

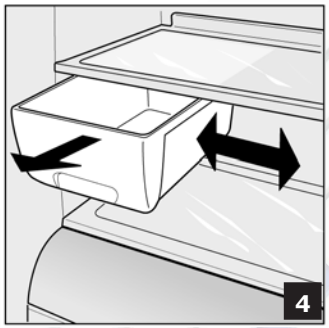

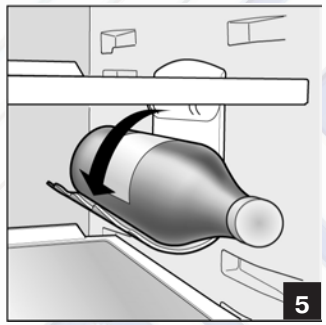

«Fresh Box» – зона сохранения свежести (отделение для хранения мяса и рыбы)

Данное отделение предназначено для более длительного (до 1 недели) хранения сырых мяса и рыбы. Это возможно, так как внутри этого специального отделения поддерживается самая холодная температура холодильного отделения.
Прозрачная защитная дверца отделения предохраняет мясо и рыбу от окисления и потемнения, типичных для этих продуктов при их контакте с воздухом. Кроме того, отделение может использоваться для охлаждения блюд, которые принято есть холодными — дыня, ветчина, инжир, помидоры с сыром и пр.

Использование морозильного отделения

Хранение продуктов

- Подготавливая продукты для заморозки, примите во внимание рекомендации разд. «Хранение продуктов в морозильном отделении».
- Продукты, хотя бы частично размороженные, не следует замораживать повторно: используйте их для приготовления блюд, которые следует либо употребить в течение 24 часов, либо заморозить.
- При замораживании свежих продуктов учтите, что они не должны прикасаться к ранее замороженным. Поместите замораживаемые продукты в верхнее отделение морозильника «**J**», где температура достигает –18°C, — значения, идеального для правильной заморозки. Помните, что правильность сохранения продуктов зависит от скорости их замораживания.
- Максимальное количество продуктов, которое может быть ежедневно заморожено, указано в информационной табличке, расположенной в слева от ящика для овощей и фруктов.
- Перед первым использованием морозильного отделения, или после перерыва в пользовании, Вы можете замораживать продуты только после того, как морозильное отделение проработало некоторое время (установка MAX).
- Продукты могут быть заморожены с помощью функции **SUPER FREEZE** («быстрое замораживание») 24 часа (см. *Как пользоваться дисплеем*). Через 24 часа или, как только оптимальные температуры будут достигнуты, функция быстрого замораживания автоматически отключится.
- Не открывайте дверцу морозильного отделения во время замораживания.
- Для оптимального замораживания и последующего оттаивания продуктов разделите их на небольшие порции, что обеспечит быстрое и ровное замораживание. Указывайте на упаковках их содержимое и дату замораживания.
- Чтобы увеличить пространство в морозильном отделении, Вы можете вынуть центральный ящик и поместить продукты прямо на поверхность испарителя. После загрузки продуктов убедитесь, что дверца морозильника закрывается надлежащим образом.
- В случае сбоев в электропитании не открывайте дверцу морозильного отделения. Это предотвратит возрастание температуры в отделении и поможет сохранить продукты в замороженном состоянии примерно в течение 9–14 часов.
- Не помещайте в морозильное отделение наполненные жидкостью бутылки — они легко могут лопнуть).

Благодаря специальной функции **ICE PARTY** у Вас больше не будет проблем с нахождением лопнувших бутылок, помещенных для охлаждения в морозильное отделение (жидкости при замораживании расширяются и увеличиваются в объеме). При работе этой функции оборудование звуковым сигналом и визуальным текстовым сообщением на дисплее подскажет, когда следует достать бутылку из отделения.

Чтобы отключить звуковой сигнал и удалить сообщение с дисплея, просто нажмите кнопку **СБРОС АВАРИЙНОГО СИГНАЛА** (REST ALARM) **«C»**.
Для хранения бутылки в морозильном отделении используйте эргономичное ведерко (входит в комплект поставки оборудования); кроме ускорения процесса охлаждения бутылки, ведерко служит и для сервировки стола: взяв за специальные ручки, поставьте ведерко на стол и держите в нем охлажденную бутылку.
ПРЕДУПРЕЖДЕНИЕ: всегда храните ведерко для бутылки внутри морозильного отделения (даже, когда Вам не нужно охлаждать бутылки) — только это гарантирует получение низкой температуры жидкости за короткий промежуток времени. Помните, что когда функция **ICE PARTY** включена, для оптимального охлаждения ведерко с бутылкой должно храниться в верхней части морозильного отделения «**J**».

Формы для льда

Эта новая концепция форм для льда – эксклюзивный патент Merloni.
Расположение форм на внутренней стороне дверцы морозильного отделения обеспечивает бóльшую эргономичность и чистоту: лед теперь не соприкасается с продуктами, помещенными в морозильное отделение; кроме того, исключено проливание воды при наполнении форм (наполнив форму, закройте заливное отверстие прилагаемой крышкой).
Чтобы извлечь форму, поттолкните ее вверх и выньте (*рис. 6*). Для того, чтобы поместить форму обратно, вставьте ее вертикально верхней частью в специальное углубление и опустите.

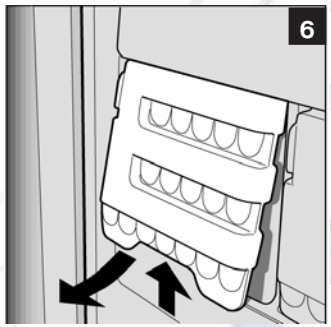

Инструкции по использованию (*рис. 7*)

Заполните форму водой через специальное отверстие до указанного уровня (MAX WATER LEVEL), не допуская перелива: заполнение водой выше максимального уровня приведет к формированию льда, который будет мешать извлечению кубиков льда. При использовании чрезмерного количества воды, Вам придется подождать, пока лед растает, опорожнить форму и заполнить ее водой снова.
Как только Вы заполнили форму для льда водой через указанное отверстие, поверните ее на 90°. Благодаря сообщающимся отделениям вода заполнит ячейки, теперь закройте заливное отверстие крышкой и поместите форму на внутреннюю поверхность дверцы морозильного отделения.
Как только лед образовался, все что Вы должны сделать — это постучать формой о твердую поверхность, чтобы кубики льда вышли из ячеек и высыпались через заливное отверстие.
Для облегчения извлечения кубиков намочите внешнюю сторону формы.

ПРЕДУПРЕЖДЕНИЕ: перед заполнением формы для льда водой обязательно убедитесь, что форма пуста и в ней нет остатков льда.
Минимальное время, требуемое для приготовления льда — примерно 8 часов.

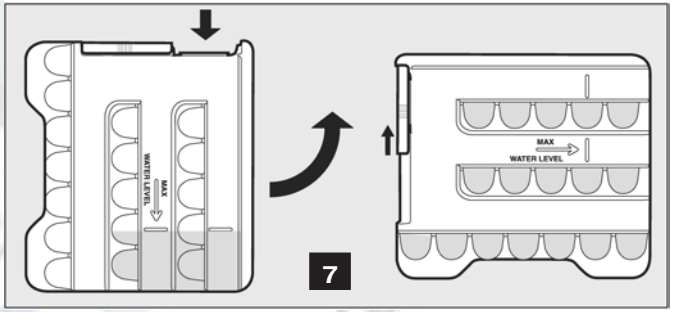

Советы по экономии электроэнергии

Правильно установите холодильник: на расстоянии от источников тепла, вне досягаемости прямых солнечных лучей, в хорошо проветриваемом помещении и с соблюдением указанный расстояний (см. Установка: § «Вентиляция»).

Правильно выбирайте температуру: установка излишне низкой температуры увеличит расход электроэнергии.

Не переполняйте: для надлежащего сохранения продуктов холодной воздух должен циркулировать свободно внутри холодильника. Переполнение продуктами мешает должной циркуляции воздуха, заставляя компрессор работать непрерывно.

Закрывайте дверцы: открывайте дверцы только при необходимости. При каждом открывании дверцы происходит потеря холодного воздуха. Для восстановления оптимальной температуры компрессор должен работать дольше, расходуя электроэнергии.

Держите в порядке резиновые уплотнители: следите за тем, чтобы они оставались чистыми и плотно прилегали к дверцам, это позволит предотвратить утечку холодного воздуха.

Не помещайте горячую пищу: помещенная в холодильник горячая пища немедленно повышает температуру в нем на несколько градусов. Охладите пищу и посуду до комнатной температуры, прежде чем поместить их в холодильник.

Проверяйте толщину инея на стенках морозильника: при нарастании слишком толстого слоя инея немедленно разморозьте холодильник (см. Обслуживание и уход).

Хранение продуктов в морозильном отделении:

Продукты	Упаковка
Жареная говядина	алюминиевая фольга
Баранина	алюминиевая фольга
Жареная свинина	алюминиевая фольга
Жареная телятина	алюминиевая фольга
Телячьи / свиные отбивные	каждый кусок в полиэтилене, затем по 4-6 кусков в алюминиевой фольге
Телячьи / бараньи котлеты	каждый кусок в полиэтилене, затем по 4-6 кусков в алюминиевой фольге
Мясной фарш	алюминиевые поддоны, покрытые пленкой
Сердце, потроха	полиэтиленовые пакеты
Колбасные изделия	полиэтиленовая пленка или алюминиевая фольга
Курица и индейка	алюминиевая фольга
Гусь и утка	алюминиевая фольга
Фазан, куропатка, дикая утка	алюминиевая фольга
Заяц и кролик	алюминиевая фольга
Оленина	алюминиевая фольга или полиэтиленовая пленка
Крупная рыба	алюминиевая фольга или полиэтиленовая пленка
Мелкая рыба	полиэтиленовые пакеты
Крабы	полиэтиленовые пакеты
Устрицы	алюминиевые или пластиковые поддоны, залитые соленой водой
Вареная рыба	алюминиевая фольга или полиэтиленовая пленка
Жареная рыба	полиэтиленовые пакеты

мясо и рыба

Время хранения до заморозки (дни)	Время хранения в морозильнике (месяцы)	Время и условия размораживания
2-3	9-10	не требуется
1-2	6	не требуется
1	6	не требуется
1	8	не требуется
	6	не требуется
	6	не требуется
свежепромолотый	2	медленно в холодильнике
	3	не требуется
	2	по мере необходимости
1-3	9	очень медленно в холодильнике
1-4	6	очень медленно в холодильнике
1-3	9	очень медленно в холодильнике
3-4	6	очень медленно в холодильнике
5-6	9	очень медленно в холодильнике
	4-6	очень медленно в холодильнике
	2-3	не требуется
	3-6	не требуется
	3	очень медленно в холодильнике
	12	в горячей воде
	4-6	прямо на сковороде

Хранение продуктов в морозильном отделении:

Продукты	Приготовление	Время бланшировки (мин)
Яблоки и груши	очистить и порезать кусочками	2
Абрикосы, персики, вишня и сливы	промыть и вынуть косточки	1-2
Клубника, ежевика и малина	промыть и высушить	
Печеные фрукты	порезать и приготовить и подавить	
Фруктовые соки	помыть, порезать и выжать сок	
Цветная капуста	снять листья, порезать головки на кусочки, бланшировать в воде с лимонным соком	2
Белокачанная и брюссельская капуста	вымыть и мелко порезать	1-2
Горох	очистить и помыть	2
Французская фасоль	вымыть и разделить на дольки, если необходимо	3-4
Морковь, перец и свекла	очистить, вымыть и порезать, если необходимо	3-4
Грибы, спаржа	вымыть, почистить и порезать	3-4
Шпинат	промыть и мелко порубить	2
Овощи для супа	вымыть и мелко порезать	3
Другие продукты		
Хлеб		
Тесто		
Сметана		
Масло		
Вареные продукты или овощной суп		
Яйца		

фрукты и овощи

Упаковка	Время хранения (месяцы)	Время и условия размораживания
в контейнерах (залить сиропом)	12	медленно в холодильнике
в контейнерах (залить сиропом)	12	медленно в холодильнике
в контейнерах (засыпать сахаром)	10-12	медленно в холодильнике
в контейнерах добавить 10% сахара	12	медленно в холодильнике
в контейнерах (сахар по вкусу)	10-12	медленно в холодильнике
полиэтиленовые пакеты	12	не требуется
полиэтиленовые пакеты	10-12	при комнатной температуре
полиэтиленовые пакеты	12	не требуется
полиэтиленовые пакеты	10-12	не требуется
полиэтиленовые пакеты	12	не требуется
полиэтиленовые пакеты или контейнеры	6	при комнатной температуре
полиэтиленовые пакеты	12	при комнатной температуре
полиэтиленовые пакеты	6-7	не требуется
полиэтиленовые пакеты	4	при комнатной температуре и в духовке
полиэтиленовые пакеты	6	около 10 мин при комнатной темпер., печь при t°= 100-200°C
в пластиковых контейнерах	6	при комнатной температуре или в холодильнике
в собственной упаковке или алюмин. фольге	6	в холодильнике
в пластиковых или стекляных контейнерах	3-6	при комнатной температуре или в горячей воде
без скорлупы, в небольших контейнерах	10	при комнатной температуре или в холодильнике

Аварийные сигналы и визуальные предупреждения

Аварийный сигнал – открыта дверца

Если дверца холодильника остается открытой более 2-х минут, индикатор тревоги **«N»**на дисплее начнет мигать; через несколько секунд раздастся звуковой сигнал. Индикатор и сигнал могут быть выключены закрытием (или открыванием и затем закрыванием) дверцы или нажатием кнопки **СБРОС АВАРИЙНОГО СИГНАЛА** (RESET ALARM) «**C**».

Аварийный сигнал – перегревание морозильного отделения

1. Перегревание в морозильном отделении обозначит звуковой сигнал и появится текстовое предупреждение на дисплее.
Чтобы предотвратить перезамораживание продуктов, в морозильном отделении будет держаться температура 0°C, позволяющая Вам использовать продукты в течение 24-х часов. Приготовленные продукты могут быть снова заморожены. Вы можете отключить звуковой сигнал, просто нажав кнопку **СБРОС АВАРИЙНОГО СИГНАЛА** (RESET ALARM) «**C**». Чтобы вернуться к нормальному функционированию и отменить сигнальное сообщение на дисплее, опять нажмите кнопку **СБРОС АВАРИЙНОГО СИГНАЛА** (RESET ALARM) «**C**».

2. Если температура в морозильном отделении продолжает чрезмерно расти, звуковой сигнал раздастся снова и другое текстовое сообщение появится на дисплее, предупреждая об опасном состоянии перегревания. Мы рекомендуем проверить состояние продуктов, возможно их придется выбросить. В любом случае продукты нельзя замораживать повторно, исключая приготовленные. Чтобы предотвратить перезамораживание продуктов, в морозильном отделении будет держаться температура 0°C. Вы можете отключить звуковой сигнал, просто нажав кнопку **СБРОС АВАРИЙНОГО СИГНАЛА** (RESET ALARM) «**C**». Чтобы вернуться к нормальному функционированию и отменить сигнальное сообщение на дисплее, нажмите снова кнопку **СБРОС АВАРИЙНОГО СИГНАЛА** (RESET ALARM) «**C**».

Обслуживание и уход

ARISTON

Перед любыми операциями по уходу и обслуживанию холодильника отключайте его от электросети:

Удерживайте нажатой более 2-х секунд кнопку **ВКЛ./ВЫКЛ.** (ON/OFF) **«A»**, пока на дисплеях обоих отделений (холодильного **«G»** и морозильного **«H»**) не появится слово «OFF» (выключено). Затем отключите оборудование от сети.

Если Вы не выполните указанную процедуру, оборудование может перейти в аварийный режим (это не показатель аномалии).
Чтобы вернуться в обычный рабочий режим удерживайте нажатой более 2-х секунд кнопку **ВКЛ./ВЫКЛ.** (ON/OFF) **«A»**, чтобы выключить оборудование; затем снова его включите и установите требуемые температуры.

Размораживание

Не используйте для «ускорения» размораживания какие-либо механические инструменты и предметы, если они не рекомендованы производителем.

Как разморозить холодильное отделение

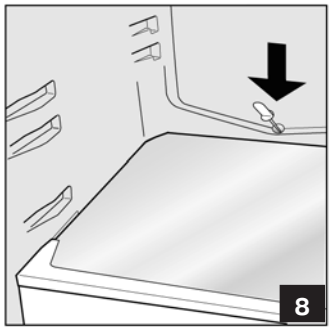

Холодильное отделение размораживается автоматически; вода стекает по желобу на задней стенке в дренажное отверстие, где от тепла компрессора испаряется. Единственное, что Вам нужно делать — регулярно проверять и чистить дренажное отверстие, расположенное за ящиком для овощей и фруктов (*рис. 8).*

Как разморозить морозильное отделение

- Периодически удаляйте наросший иней специальным скребком (входит в комплект поставки оборудования), не используйте для этих целей ножи и металлические предметы.
- При толщине инея более 5 мм следует полностью разморозить морозильное отделение следующим образом:

За день до того, как Вы собираетесь разморозить морозильное отделение, включите функцию **SUPER FREEZE** («быстрое замораживание») 24-часа; продукты будут подвергнуты дополнительной заморозке. Через 24 часа функция замораживания отключится автоматически, но Вы сами можете выключить ее с дисплея. Выключите оборудование, удерживая более 2-х секунд кнопку **ВКЛ./ВЫКЛ.** (ON/OFF) **«A»**.

ПРЕДУПРЕЖДЕНИЕ: это действие отключает оборудование целиком, в том числе и морозильное отделение.
На время размораживания заверните замороженные продукты в газеты и поместите их в другой холодильник или в холодное место. Чтобы иней растаял

полностью, оставьте дверцу открытой. Для ускорения размораживания поместите в морозильник емкость с теплой водой.
Морозильное отделение оснащено системой, которая позволяет собирать оттаявшую воду в помещенный ниже контейнер (*рис. 9*).
Вымойте и тщательно высушите камеры перед повторным включением оборудования.

Не забудьте, что компрессор начнет работать примерно через 8 минут после включения холодильника.

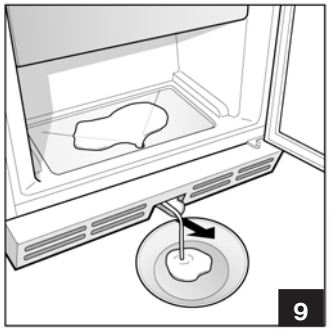

Функция «HOLIDAY»

Плесень и неприятные запахи, образующиеся в холодильнике, когда Вы им долго не пользуетесь (отпускной период), больше не являются проблемой. Просто активизируйте с дисплея функцию **HOLIDAY**.
Таким образом при минимальном расходовании электроэнергии температура в холодильном отделении будет держаться около 12°C (что позволяет хранить в отделении, например, косметику) и морозильник будет работать при минимальной установке температуры, необходимой для сохранения продуктов.

Мойка

Перед мойкой оборудования выполдните следующее: удерживайте нажатой более 2-х секунд кнопку **ВКЛ./ВЫКЛ.** (ON/OFF) **«A»**, пока на дисплеях обоих отделений (холодильного и морозильного) не появится слово «OFF» (выключено). Затем отключите оборудование от сети.

- Ваш холодильник произведен из гигиеничных, экологически чистых материалов. Чтобы эти свойства не были утрачены, всегда храните продукты в закрытых емкостях и используйте Поглотитель запахов для холодильника из серии фирменных профессиональных средств «Забота о доме».
- Не используйте для мойки холодильника абразивные средства, отбеливатели, растворители и аммиакосодержащие средства. Рекомендуем использовать для мойки внешних и внутренних поверхностей холодильника и съемных частей антибактериальное Средство по уходу за холодильником из серии фирменных профессиональных средств «Забота о доме». Также внешние и внутренние поверхности холодильника можно очищать губкой, смоченной в теплой воде с добавлением соды, которая является хорошим дезинфектором. При отсутствии соды используйте нейтральное моющее средство для посуды.

- Все съемные акссуары можно промыть в теплой мыльной воде или нейтральным моющим средством. Тщательно высушите их, прежде чем поставить на место.
- Пыль может скапливаться на задней панели холодильника и препятствовать его нормальной работе. Пропылесосьте осторожно заднюю стенку холодильника, используя подходящие насадки.
- Если вы не собираетесь использовать холодильник продолжительное время, вымойте его изнутри, высушите и оставьте дверцы приоткрытыми.

Замена лампы освещения

(данная процедура не является гарантийным ремонтом)

Перед заменой лампы отсоедините холодильник от электрической сети. Замените непригодную лампу новой, мощность которой не превышает 15 Вт.
Чтобы извлечь лампу «A», удалите центральный винт «B» с задней части колпака лампы, как показано на *рис. 10*.

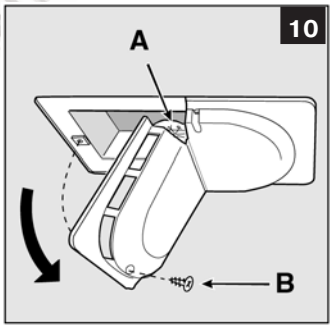

Устранение неисправностей

Дисплей полностью выключен

Возможные причины:

- нет подачи электропитания в доме;
- вилка плохо вставлена в розетку;
- розетка не исправна, попробуйте подключиться к другой розетке.

Не запускается компрессор

Возможные причины:

- прошло ли 8 минут после включения оборудования?

Холодильник оснащен системой защиты компрессора, запускающей его только через 8 минут после включения оборудования.

Дисплей слабо светится

Возможные причины:

- переверните вилку в розетке, чтобы посмотреть, в чем причина.

Холодильное и морозильное отделения плохо охлаждают продукты

Возможные причины:

- дверцы плохо закрыты или повреждены их уплотнители;
- дверцы остаются открытыми слишком долго;
- неправильно установлена температура;
- холодильное / морозильное отделения переполнены.

Продукты слишком преохлаждаются

Возможные причины:

- установлена слишком низкая (или неподходящая) температура;
- продукты касаются задней стенки – она самая холодная.

Постоянно работает компрессор

Возможные причины:

- активизированы функции **SUPER COOL** и/или **SUPER FREEZE** и/или **ICE PARTY**;
- дверцы плохо закрыты или остаются открытыми слишком долго;
- температура в помещении слишком высокая;
- неправильно установлена температура.

Холодильник слишком шумит при работе

Возможные причины:

- хладагент издает легкий шум, даже когда компрессор не работает (это не является дефектом);

- холодильник плохо выровнен;
- холодильник установлен между мебелью или другими объектами, которые вибрируют и издают шум.

Вода скапливается на дне холодильного отделения

- засорено дренажное отверстие для стока воды (см. *рис. 8* на с. 22).

Если после проверки оборудование не работает или проблемы остаются, свяжитесь с авторизованным сервисным центром, обслуживающим продукцию марки Ariston, и при звонке сообщите следующую информацию:

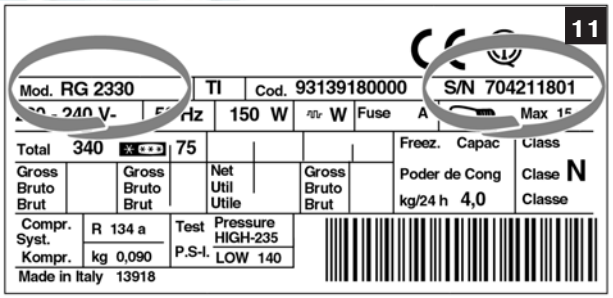

♦ номер гарантийного документа (сервисной книжки, сервисного сертификата и т.п.); ♦ неисправность; ♦ модель и серийный номер, обозначенные на информационной табличке внутри холодильника(см. пример на *рис. 11*) .

Не пользуйтесь услугами лиц, не уполномоченных Производителем.
При ремонте требуйте использования оригинальных запасных частей.

Merloni Elettrodomestici spa

Срок службы

10 лет со дня изготовления

ARISTON INDESIT STINOL

Производитель оставляет за собой право без предупреждения вносить изменения в конструкцию и комплектацию, не ухудшающие эффективность работы оборудования. Некоторые параметры, приведенные в этой инструкции, являются приблизительными. Производитель не несет ответственности за незначительные отклонения от указанных величин.

Компания «Merloni Elettrodomestici»,
производитель бытовой техники торговых марок
Ariston, Indesit, Stinol,
настоятельно рекомендует использовать
для ухода за Вашей бытовой техникой
средства и аксессуары профессиональной серии
«Забота о доме»

Фирменные средства по уходу за бытовой техникой от производителя

Вы можете ознакомиться с полным каталогом серии профессиональных акссесуаров и средств «Забота о доме» и получить информацию в Авторизованных сервисных центрах (адреса и телефоны указаны в гарантийном документе);

на сайте **www.merloni.ru**

по телефонам Справочной службы компании Мерлони

в Москве:	(095)	974-62-80
в Санкт-Петербурге:	(812)	118-80-55
в Киеве:	(044)	494-36-10
в Екатеринбурге:	(343)	376-15-22

Серия включает в себя полный спектр средств по уходу за:		
Посудомоечной машиной	• Средство для очистки и дезинфекции, 250 мл	089779
	• Ополаскиватель, 250 мл	082064
	• Соль в таблетках, 2 кг	082057
	• Дезодорант, 2 шт.	082072
Стиральной и посудомоечной машиной	• Средство для удаления накипи, 10 пак.* 50 г	089780
Плитой	• Средство по уходу за конфорками и решетками, 250 мл	082037
	• Средство по уходу за стеклокерамич. поверхностью, 500 мл	089782
	• Средство по уходу за духовкой, 500 мл	089772
Холодильником	• Средство по уходу за холодильником, 500 мл	089777
	• Поглотитель запахов	082073
Микроволновой печью	• Средство по уходу за микроволновой печью, 500 мл	089781
ДЛЯ ДОМА	• Средство по уходу за кастрюлями и сковородами, 250 мл	082042
	• Средство по уходу за нержавеющей сталью, 250 мл	089778
	• Полироль для нержавеющей стали, 500 мл	093902
	• Средство по уходу за деревянными поверхностями	082081
	• Средство по уходу за алюминием и пластиком	082083
	• Средство по уходу за цветными металлами и сплавами	082063
	• Средство по уходу за стеклами и зеркалами	082068
	• Защита ткани от пятен	082069
	• Микрофибровая салфетка	094893
АКСЕССУАРЫ ДЛЯ ТЕХНИКИ	• Скребок для очистки стеклокерамической поверхности	136366
	• Дополнительные решетки и противни для духовки	
	• Стеклянные крышки для рабочих поверхностей	
	• Грили и барбекю для рабочих поверхностей	
	• Самоочищающиеся панели для духовки	
	• Устройство принудительной вентиляции для охлаждения внешних поверхностей духовки	
	• Защитный экран для рабочей поверхности	
Холодильник:	• Дополнительные контейнеры для хранения продуктов	
Стиральная и посудомоечная машины, водо-нагреватели	• Магнитный смягчитель воды Calblock	089789
Стиральная и посудомоечная машины	• Сливные и заливные шланги	
	• Установочные комплекты	
	• Антисифоны	
	• Фильтры	
Вытяжка:	• Универсальные фильтры из полиэстера с индикатором заполнения	
	• Угольные фильтры	
АКСЕССУАРЫ ДЛЯ КУХНИ	• Направляющие, крючки и полки из нержавеющей стали	
	• Сервировочный столик	

Ремонт и установка бытовой техники
rembitteh.ru
http://rembitteh.ru/
+7 (495) 215-14-41
+7 (903) 722-17-03

Продукция сертифицирована

АЮ 77

ARISTON INDESIT STINOL

Производитель:
Indesit Company S.p.A.
Юридический адрес:
Виале А.Мерлони, 47
60044 Фабриано (АН), Италия
Тел. (0732) 6611

Продавец:
Indesit Company International Business S.A.
Юридический адрес:
Центр Галлерея, 2, Виа Кантонале,
6928 Манно, Швейцария

Адрес и телефоны для контактов:
Россия 129233 Москва
Проспект Мира, ВВЦ (бывш. ВДНХ)
Павильон 46
Тел.: (095) 974-6280
Факс (095) 961-2919
974-6279
http://www.ariston.ru

Руководство по установке и эксплуатации

RUS

Комбинированный холодильник / морозильник

BCZ M40 IX

ARISTON

АЮ 77

http://rembitteh.ru/